PASSION HAIR PLUG

Seche-cheveux haut de gamme, idéal pour les hôtels et tous les contextes d'accueil. **Modèle avec moteur bruschless.** Fourni avec câble et prise haute résistance, pour une utilisation dans toutes les situations avec une sécurité maximale. **Disponible en 2 couleurs (blanc mat et noir mat)**, pour satisfaire tous les besoin d'esthétique et de fonctionnalité.

Activation avec bouton poussoir déverrouillage.

Matériau	ABS
Fonctionnement	Bouton poussoir
Tension	220-240 V
Fréquence	50-60 Hz
Isolation électrique	Class II
Puissance nominale	max 1500 W (2 regol.)
Débit d'air	max 40 l/s
Poids net	0,840 Kg
Dimensions (H x L x P)	280 x 190 x 75 mm
Prise	2-pole 10A
Nombre de pièces par boîte	Single
Dimensions de l'emballage (H x L x P)	11 x 30 x 15 cm
Poids brut	0,960 Kg
Volume d'une boîte	0,005 mc

Autres fonctionnalités:

- 2 vitesses et 3 réglages de température
- Filtre amovible
- Thermostat de sécurité sur la résistence
- Concentrateur d'air à fixation magnétique
- Générateur d'ions



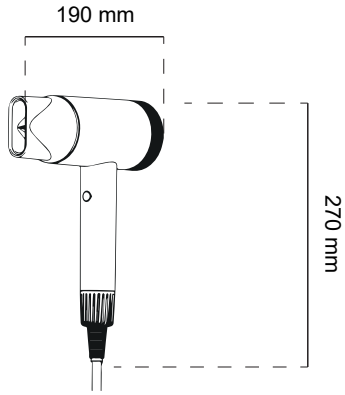

Profondeur 108 mm

Article	*Description*
PASSION HAIR PLUG N	*ABS noir mat, sans base murale*
PASSION HAIR PLUG B	*ABS blanc mat, sans base murale*



Câble spiralé de 50 cm + câble linéaire de 120 cm avec prise italienne.

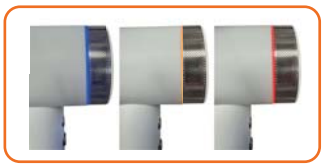

3 réglages de température, avec voyant LED (froid – tiède – chaud)



modèle à tiroir avec sac pour sèche-cheveux en option

VAMA srl • Via Damiano Chiesa, 37 • 20026 Novate Milanese (MI) - Italy • Tel. +39 02 59903050

www.vama.it • info@vama.it