FIT PHON LINEA HOTEL - HOTEL LINE - LIGNE HOTEL

ASCIUGACAPELLI - HAIR DRYERS - SÈCHE-CHEVEUX

FIT PHON
BIANCO

FIT PHON
NERO

ANELLO PER FISSAGGIO A MURO
CON BLOCCA CAVO
WALL MOUNTING RING
WITH CABLE LOCK
BAGUE POUR MONTAGE MURAL

L'ECCELLENZA DELLA PERFORMANCE: **motore a corrente alternata professionale.**
Regolazioni multiple combinabili: 2 per velocità aria, 3 per temperatura.
Potenza standard max. 1800 W (USO HOTEL)
Disponibile anche nella versione a risparmio energetico max. 1000 W (USO COMUNITARIO)
Filtro rimovibile.
IL MASSIMO DELLA SICUREZZA: attivazione con pulsante a pressione, spegnimento a rilascio, termostato sulla resistenza.
L'ELEGANZA: disponibile in 2 versioni, ABS colore bianco e ABS nero.
Design ergonomico e contemporaneo.
Disponibile con supporto a muro in ottone cromato (opzionale).
LA PRATICITÀ: grande comodità d'uso grazie al **cavo spiralato 0,5 mt. + cavo lineare 1,5 mt.**
DIFFUSORE PROFESSIONALE INCLUSO

HIGH PERFORMANCE: **powerful professional AC motor.**
3 heat and 2 speed settings.
Standard max. power 1800 W (HOTEL ONLY)
Available also in 1000 W version (LOCKER ROOM)
Removable filter for cleaning.
HIGH SAFETY LEVEL: push button operating. Overheating protection.
ELEGANT: available in white & black colour. Ergonomic & contemporary design.
Available with chrome brass holder (wall mounted).
EASY TO USE: **Cable lenght 0,5 mt. (coiled) + 1,5 mt. (linear).**
PROFESSIONAL CONCENTRATOR INCLUDED

EXCELLENCE DE LA PERFORMANCE: **moteur AC professionnel longue durée de vie.**
3 réglages thermique et 2 réglages de vitesse.
Puissance standard max 1800 W (HOTEL)
Aussi disponible en la version 1000 W (VESTIAIRE)
Filtre amovible pour le nettoyage.
SÉCURITÉ MAXIMALE: bouton pression, thermostat de sécurité.
ELEGANT: ABS blanc ou noir. Disponible avec le bague pour montage mural.
FACILE À UTILISER: **longueur de cable jusqu'à 0,5 mt. (spirale) + 1,5 mt. (linéaire).**
CONCENTRATEUR PROFESSIONNEL INCLUS

GARANZIA 2 ANNI • WARRANTY 2 YEARS • GARANTIE 2 ANS

** Per le limitazioni di garanzia si vedano le condizioni generali di servizio*
** Limited warranty. Please have a look to the General Warranty Conditions for details and consumables*
** Limitations de garantie: en revoir Conditiones de Garantie Generale*

VAMA srl • Via Damiano Chiesa, 37 • 20026 Novate Milanese (MI) - Italy • Tel. +39 02 59903050 • Fax +39 02 59903067 • **www.vama.it** • **info@vama.it**

FIT PHON

LINEA HOTEL - HOTEL LINE - LIGNE HOTEL

ASCIUGACAPELLI - HAIR DRYERS - SÈCHE-CHEVEUX

Cod.	Materiale *Materials* Matériel	Regolazioni velocità *Speed settings* Réglages de vitesse	Regolazioni temp. *Heat settings* Réglages thermique	Destinazione d'uso / supporto *Recommended usage & wall base* Utilisation recommandée / support
FIT PHON BIANCO 1800W	ABS Bianco / White / Blanc	2	3	HOTEL
FIT PHON NERO 1800W	ABS nero / black / noir	2	3	
FIT PHON BIANCO 1000W	ABS Bianco / White / Blanc	2	2	SPOGLIATOIO LOCKER ROOM VESTIAIRE
FIT PHON NERO 1000W	ABS nero / black / noir	2	2	

- Cavo a spirale 0,5 mt. + cavo lineare 1,5 mt. con spina bipolare.
- Cable lenght 0,5 mt. (coiled) + 1,5 mt (linear) with plug.
- Longueur de cable 0,5 mt. (spirale) + 1,5 mt. (linéaire) avec prise bipolaire.

SUPPORTO AD ANELLO PER FISSAGGIO A MURO (OPZIONALE)
Supporto murale in ottone cromato, con blocca cavo all'interno del supporto, **ideale in hotel**.

CHROME BRASS HOLDER (OPZIONALE)
Ready for wall mounting with inside cable locking, **recommended for hotel**.

SUPPORT MURAL PUR LE SÈCHE-CHEVEUX (OPTIONNEL)
Support mural chromé, avec fixage antivol du cable, **pour hotel.**

SUPPORTO PHON UNIVERSALE (OPZIONALE)
Base murale in ABS nero, con blocca cavo all'interno del supporto, **ideale per uso comunitario.**

BLACK ABS WALL BASE (OPTION)
Cable Locking inside, **recommended for heavy traffic.**

SUPPORT MURAL EN ABS (OPTIONNEL)
Support mural en ABS noir, avec fixage antivol du cable, **pour usage intensif.**

CARATTERISTICHE TECNICHE
TECHNICAL FEATURES / CARACTÉRISTIQUES TECHNIQUES

Funzionamento	Pulsante a rilascio
Functioning	Push / release button
Activation	Bouton-poussoir
Grado di protezione elettrica	
Electrical Protection Level	CLASS II
Isolation électrique	
Tensione	
Supply Voltage	220 V-240 V
Tension d'alimentation	
Potenza	1800 W (3 regolaz.) - 1000 W (2 regolaz.)
Power	1800 W (3 settings) - 1000 W (2 settings)
Puissance	1800 W (3 réglages) - 1000 W (2 réglages)
Frequenza	
Frequency	50-60 Hz
Fréquence	
Volume aria	
Air Flow	max. 30,0 L/s
Débit d'air	
Peso	
Weight	0,900 Kg
Poids net	
Materiale	
Materials	ABS
Matériel	
Marchi di qualità	
Quality marks - certifications	CE RoHs
Certification	
Garanzia	2 anni
Warranty	2 years
Garantie	2 ans

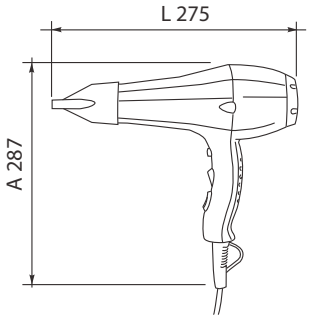

Dimensioni A x L x P	
Dimensions H x W x D	287 x 275 x 95 (mm)
Dimensions H x L x P	

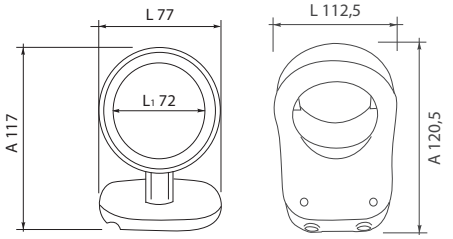

Profondità (dal muro)		
Depth (wall-mounted)	118 mm	142,5 mm
Profondeur (mur)		
Dimensioni A x L		
Dimensions H x W	117 x 77 (Ø 72) mm	120,5 x 112,5 (Ø 64) mm
Dimensions H x L		
Peso		
Weight	0,165 Kg	0,175 Kg
Poids net		

VAMA srl • Via Damiano Chiesa, 37 • 20026 Novate Milanese (MI) - Italy • Tel. +39 02 59903050 • Fax +39 02 59903067 • **www.vama.it** • **info@vama.it**